TKN.3 Deksel KV

Elnummer: 1703312
Prod. varenr.: 16322131
Produsent: Demas AS

Demas Dobbelvegg, tilknytningsskap tlbehør. Deksel for korslutningsvern. Benyttes når vernet ikke er godkjent for usakkyndig betjening. Dekselet kan snus for å passe til 3P eller 4P vern.

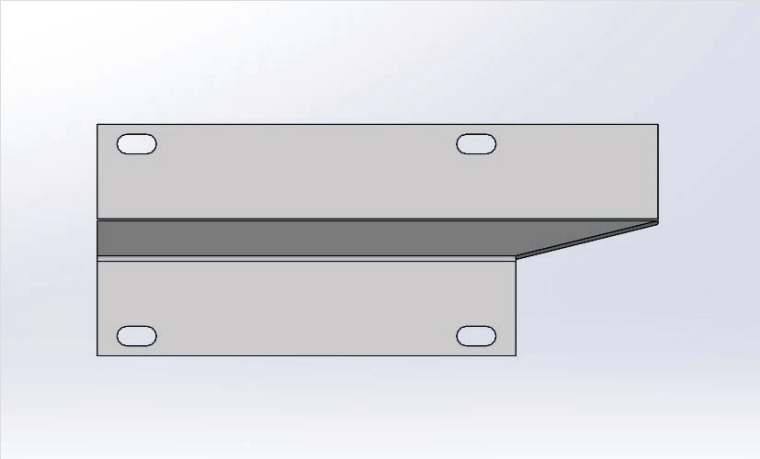

Tekniske data:

Bredde 3P	106mm
Bredde 4P	142mm

v

Komponenter:

Tilbehør:

Vedlikehold:

Ikke nødvendig.