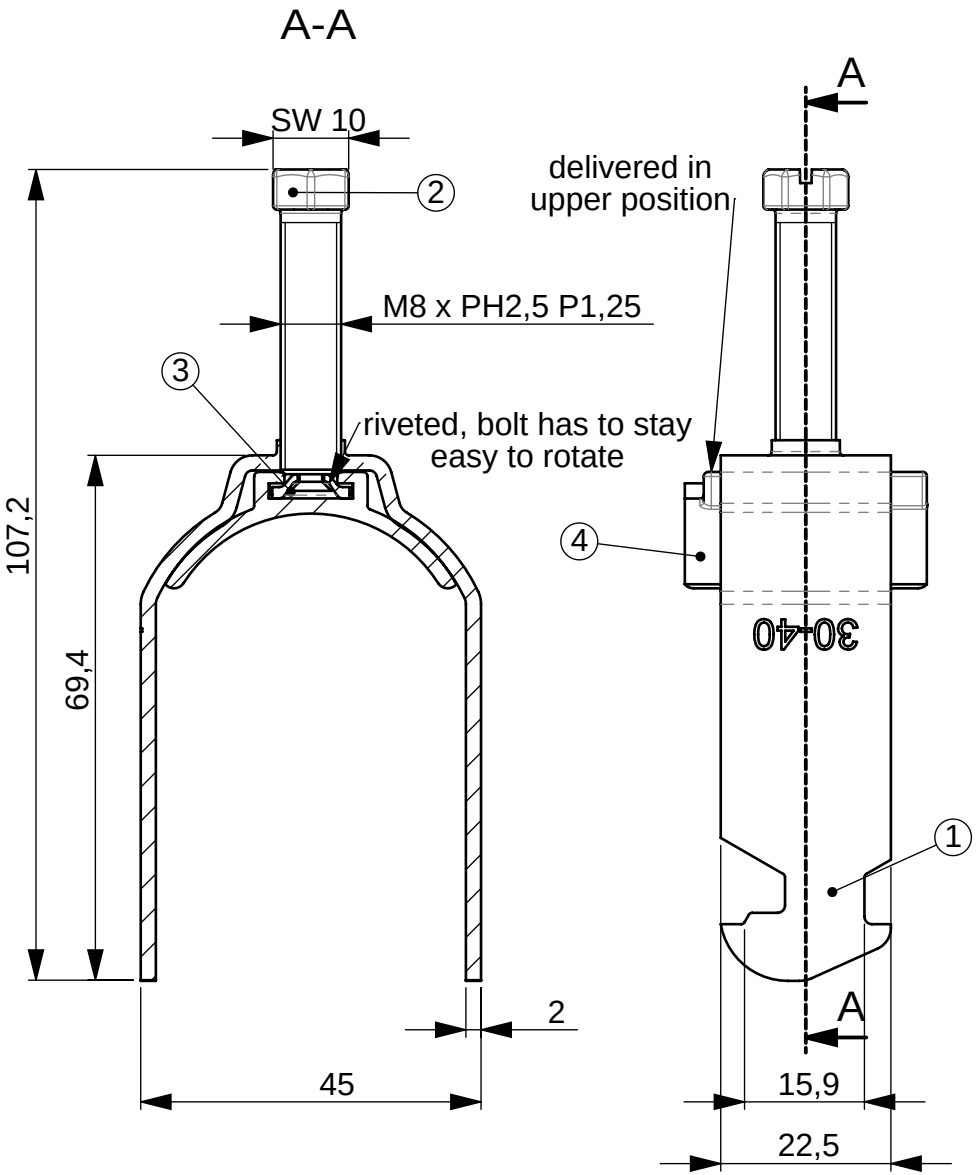

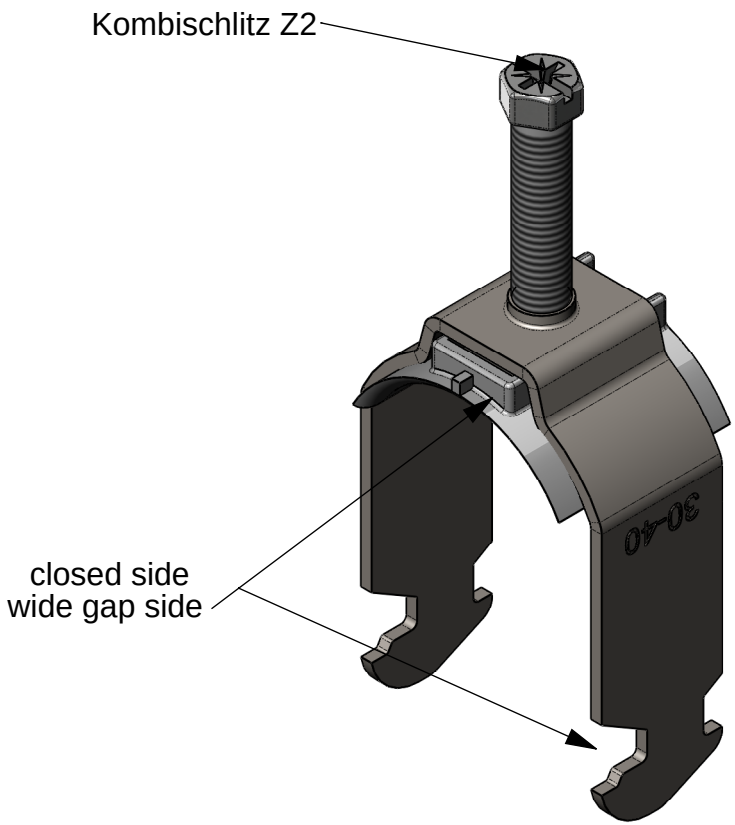

Pos.	Menge	Art.-Nr.	Benennung dt.
1	1	105.04.06	Schelle / clip
2	1	190.02.14	Bolt M8 x Ph2,5 P1,25 x 35
3	1	115.03.73	Druckplatte / pressure plate
4	1	131.26.06	Druckwanne / pressure through

Ind. / Mod.	Nr. / No.	Beschreibung / Description	Datum / Date	Name / Name
II	11180	assembly direction of pressure through changed and fixed	27.01.12	Bollmann
I	11180	Zeichnung erstellt	26.04.11	Bollmann

F¿r diese Zeichnung behalten wir uns alle Rechte vor. Jegliche Nutzung, Weitergabe oder Kopie von Teilen oder der Zeichnung als Ganzes ist ohne schriftliche Genehmigung der POLLMANN ELEKTROTECHNIK GmbH verboten.

The information contained in this drawing is the sole property of POLLMANN ELEKTROTECHNIK GmbH. Any reproduction in part or as a whole without the written permission of POLLMANN ELEKTROTECHNIK GmbH is prohibited.

Pr¿fmaÇ / Quality Feature

POLLMANN ELEKTROTECHNIK GmbH
Mittelweg 98, 59302 Oelde, Germany

Material

Oberfl^{a}che / Finish

Toleranzen / Tolerances -

Bezeichnung / Title

B¿gelschelle / Clamp Clip

BS 40 (30-40)

	Name / Name	Datum / Date
Gez. / Drawn	Bollmann	26.04.11
Freig. / Appr.	Bollmann	26.04.11

Zeichnungs-Nr. / DWG. NO. 230.14.06

Ind. / REV. II

SCALE: 1:1 | Gewicht /Weight: 75.32 g | Blatt / Sheet 1 von / of 1

Fehlende MaÇe siehe CAD-Datensatz / missing dimensions see CAD dataset